Martin
by HARMAN



JEM™ ZR SERIES

KULLANIM KILAVUZU

© 2018 HARMAN Profesyonel Danimarka ApS. Bilgiler önceden bildirilmeksizin değiştirilebilir. HARMAN Professional Denmark ApS, bu kılavuzda yer alan bilgilerin kullanımı, kullanılamaması ya da güvenilirliğinden kaynaklanan yaralanma, hasar, doğrudan ya da dolaylı kayıp, dolaylı ya da ekonomik kayıp ya da diğer kayıplara ilişkin hiçbir sorumluluğu kabul etmez. Martin®, HARMAN® ve diğer markalar, Amerika Birleşik Devletleri ve / veya diğer ülkelerde HARMAN Professional Danimarka ApS'nin tescilli ticari markalarıdır. Özellikler, teknik özellikler ve görünüm önceden bildirilmeksizin değiştirilebilir.

ZR Serisi Kullanım Kılavuzuz Düzenleme F

Güvenlik Bilgisi

Aşağıdaki semboller, önemli güvenlik bilgilerini tanımlamak için kullanılır:



UYARI!
Güvenlik tehlikesi. Ciddi yaralanma veya ölüm riski.



UYARI!
Yanma tehlikesi. Sıcak yüzey. Dokunmayın.



TEHLİKE!
Tehlikeli voltaj Ölümcül veya ciddi elektrik çarpması riski.



UYARI!
Yangın tehlikesi.



Uyarı! Bu ürün ev kullanımına uygun değildir. Elektrik çarpması, yanma, düşme ve solunu sorunlarına bağlı yaralanma riskleri teşkil eder!

Yazıcıyı kullanmadan önce bu kılavuzu okuyun, aşağıda listelenen güvenlik önlemlerine uyun ve bu kılavuzda yer alan ya da makine üzerine basılmış tüm uyarıları gözetin. Makineyi yalnızca bu kılavuzda açıklanan şekilde ve yerel yasalara ve yönetmeliklere uygun olarak kullanın.

Makinenin güvenli kullanımı hakkında sorularınız varsa ya da bu kılavuzdaki talimatları izliyorsanız ve makine çalışmıyorsa, lütfen Martin Servis ve Destek birimi ile görüşün.

Elektrik çarpmalarını önleme



- Makineyi her zaman elektriksel olarak topraklayın.
- Yalnızca yerel bina ve elektrikli kodlarına uyumlu ve hem aşırı yük hem de toprak arızası koruması olan bir AC güç kaynağı kullanın.
- Makineye güç bağlamadan önce, makinenin seri etiketinde belirtilen voltajın yerel AC gücü voltajı ile eşleştiğinden emin olun. AC güç voltajı eşleşmiyorsa, makineyi kullanmayın. Yardım için Martin Servis ve Destek birimi ile görüşün.
- Makineyi kullanmadan önce tüm güç dağıtım ekipmanı ve kablolarının mükemmel durumda ve bağlanan tüm cihazların akım gereksinimlerine uygun değerlere sahip olduğundan emin olun.
- Makine ya da makineye bağlanan herhangi bir kablo bir şekilde hasarlıysa, kusurluysa, ıslaksa ya da aşırı ısınma emareleri gösteriyorsa, makineyi kullanmayı kesin ve yardım için Martin Servis ve Destek birimi ile görüşün. Besleme kablosu hasarlıysa, özel bir kablo ile değiştirilmelidir ya da üreticiye ya da servis acentesine taktırılabilir.
- Servis işlemlerinden önce ve ayrıca kullanımda olmadığında makineyi AC güç kaynağından ayırın.
- Bu makine su geçirmez değildir ve ıslak dış mekan koşullarına maruz bırakılmamalıdır. Suya ya da bağla bir sıvıya batırmayın. Yükse basınçlı su jetlerine maruz bırakmayın.
- Makine üzerine ya da içine sıvı dökmeyin. Sıvı dökülürse makineyi AC güç kaynağından ayırın ve nemli bir bezle silin. Sıvı elektronik parçaların üzerine dökülürse, makineyi hizmetten alın ve tavsiye için Martin Servis ve Destek birimi ile görüşün.

- Kapakları çıkarmayın ya da arızalı bir makineyi onarmaya çalışmayın. Bu serviste açıklanmayan her türlü servis için Martin Servis ve Destek birimi ile görüşün.
- Makineyi, hasarlı, kusurlu ya da eksik herhangi bir parça ile çalıştırmayın.
- Nem ve elektriği bir araya getirmeyin. Pus çıkışını elektrik bağlantılarına ya da cihazlara yöneltmeyin.

Yanmaları ve yangını önleme



- Makine tarafından üretilen pus nozülden çıktığında yakacak kadar sıcaktır ve ara sıra çok sıcak akışkan damlaları kaçabilir. İnsanları ve nesneleri pus çıkış nozülünden en az 600 mm (24 in.) mesafede tutun.
- Pus çıkışı nozülüne kullanım sırasında ya da sonrasında dokunmayın – son derece sıcak olacaktır ve makine kapatıldıktan sonra saatlerce sıcak kalacaktır.



- Pus çıkışı neredeyse görünmez bir mavi alevle yanan yanıcı bir alkol olan glikol içerir. Pus çıkışını açık ateş ya da havai fişekler gibi alev kaynaklarına doğru tutmayın.
- Termostatik anahtarları, akışkan sensörlerini ya da sigortaları baypas etmeye kalkışmayın.
- Sigortaları yalnızca bu kılavuzda makine için tip ve değerdeki bir sigorta ile değiştirin.
- Makine çevresinde minimum 100 mm (4 in.) boşluk bırakın.
- Fanlar ve hava aralıkları çevresinde minimum 500 mm (20 in.) boşluk bırakın ve makineye giden ve çevresinde dolaian hava akışının serbest ve engelsiz olduğundan emin olun.
- Makineleri yanıcı ve ısıya duyarlı materyallerden en az 600 mm (24 in.) mesafede tutun.
- Ortam sıcaklığı (Ta) 5° C (41° F) altında ya da 40° C (104° F) üstündeyse makineyi kullanmayın.
- Bağıl hava nemi %80'den fazlaysa makineyi çalıştırmayın.

Yaralanmaları önleme

- Makinenin yerleştirildiği ya da kurulduğu yüzeyin makinenin ağırlığını güvenle taşıyabileceğinden emin olun.
- Makineyi kullanım sırasında sabit bir yüzeye ya da yapıya sıkıca sabitleyin. Makine kurulu olduğunda portatif değildir.
- Bir donatım yapısından asılıyorsa, kullanılan destek yapısının ve tüm donanımın, desteklediklerı tüm cihazların ağırlığının en az 10 katını taşıyabileceğinden emin olun.
- Bir donatım yapısından asılıyorsa, makineyi bir donatım kelepçesine sabitleyin. Ana destek yöntemi olarak güvenlik kablolarını kullanmayın.
- Makine düşerse yaralanma ya da hasar yol açacağı bir yere kuruluyorsa, bu kılavuzda belirtilen şekilde, birinci bağlantı başarısız olması ihtimaline karşı bir güvenlik kablosu gibi ikinci bir bağlantı takın. İkinci bağlantının TÜV gibi resmi bir kurum tarafından emniyete aldığı ağırlık için bir emniyet bağlantısı olarak onaylanması, EN 60598-2-17 Bölüm 17.6.6'ya uygun olması ve makine ve takılı tüm aksesuarların ağırlığının on katı statik askılı yükü taşıyabilmesi gerekir.
- Tüm harici kapakların ve donatıların güvenli bir şekilde sabitlendiğini kontrol edin.
- Makinenin kurulumu, servisi ya da taşınması sırasında çalışma alanına erişimi engelleyin ve kararlı bir platform üzerinden çalışın.

- Makineyi altında insanların olacağı yerlere kurmayın.
- Makineyi eksik ya da hasarlı kapaklar ya da kalkanlarla çalıştırmayın.
- Bir çalışma sorunu olması halinde, makinenin kullanımını hemen durdurun ve güç bağlantısını kesin. Makineyi belirgin bir hasarı varsa kullanmayın.
- Makineyi bu kılavuzda açıklanmayan bir şekilde modifiye etmeyin ya da orijinal olmayan Martin parçalarını takmayın.
- Bu kılavuzda açıklanmayan her türlü hizmet işlemi için ehliyetli bir teknisyene danışın.
- Pus çıkışı yoğuşmaya neden olabilir. Çıkışı pürüzsüz zeminlere doğrultmayın. Zeminler ve yüzeyler kayganlaşabilir. Yüzeyleri sıkça kontrol edin ve gerektiğinde kayma tehlikesini önlemek için silerek kurutun.
- Pusun üretildiği alanlarda en az 2 m (6.6 ft.) görünürlük sağlayın.
- Pus akışkanı çözelti içinde sağlık riskleri teşkil eden gıda sınıfı glikoller içerir.

  YUTULURSA: Kusmaya çalışmayın. 1-2 bardak su için ve tıbbi yardım arayın.

  GÖZ VE CİLT İLE TEMASINDAN KAÇININ: Yanlışlıkla temas halinde: GÖZLER: Gözleri açık tutun ve on dakika boyunca su ile yıkayın, tahriş devam ederse tıbbi yardım arayın. CİLT: Kirlenen giysileri çıkarın ve cildi 20 dakika boyunca durulayın, tahriş devam ederse tıbbi yardım arayın.

  Daha ayrıntılı güvenlik bilgisi için akışkanların SDS bilgilerine bakın;
  http://www.martin.com/safety-documents
- Bu makine, güvenliklerinden sorumlu bir kişi tarafından makinenin kullanımına yönelik gerekli denetimi ya da talimatları almadıkça düşük fiziksel yetkinliği ya da zihinsel kabiliyeti olan, ya da deneyimi ve bilgisi olmayan kişiler (çocuklar dahil) tarafından kullanılmak üzere tasarlanmamıştır. Çocuklar makineyle oynamadıklarından emin olmak için denetim altında tutulmalıdır.

Solunum sorunlarını önleme



- Bir pus makinesi ancak kendisi için tasarlanan pus akışkanı ile güvenli bir şekilde çalıştırılabilir. Makineyi yalnızca sayfa 19'daki "Onaylı Pus akışkanları" bölümünde belirtilen akışkanlarla kullanın, aksi halde ciddi bir sağlık tehlikesi yaratan toksik gazların salınımına yol açabilirsiniz. Ayrıca makineye de zarar verebilirsiniz.
- Do Kapalı ya da kötü havalandırılan alanlarda yoğun pus üretmeyin.
- Sağlık sorunları (alerji ve/veya astım gibi solunum koşulları) olan insanları pus çıkışına maruz bırakmayın.
- Pus çıkışını doğrudan bir kişinin yüzüne ya da yüzü hizasına doğrultmayın.

Bu ve tüm Martin Professional ürünleri hakkındaki en son kullanıcı belgeleri ve diğer bilgiler için, http://www.martin.com adresindeki Martin web sitesini ziyaret edin

Armatürün güvenli kurulumu, işletimi ve servisi hakkında herhangi bir sorunuz varsa, lütfen Martin™ distribütörü ya da satıcısı ile veya Martin Servis ve Destek birimi ile görüşün.

İçindekiler

Güvenlik Bilgisi....3
Ürüne genel bakış....8
- Ürün tanımı....8
- Bir bakışta özellikler....8
- Ürün ayrıntısı....9
- Kurulum....12
- Pus üretme....12

Kurulum ve ayarlar....12
- Konum....13
- AC gücü....13
- Kurulum....14
- Son kontroller....14
- Cihazı açma....14

Kontrol ayarları....14
- Genel Bakış....15
- Çalışma modlarını ayarlama....15
- Sis çıkış yoğunluğunu ayarlama....15
- Zamanlayıcıyı ayarlama....16
- Ayarlar menüsünün kullanılması....16
- DMX başlangıç adresini ayarlama....16
- Ekran arka ışık ayarı....16
- Master-slave bağlantı modunu ayarlama....16
- Akışkan bittikten sonra makineyi kullanıma hazırlama....17
- Seçenekleri fabrika ayarlarına sıfırlama....17

DMX kontrolü....19
- Genel Bakış....19
- Bağlantı....19
- DMX fonksiyonları....19

Onaylı Sis Akışkanı türleri....20
- Artık Üretilmeyen Onaylı Akışkanlar:....21
- ZR45 Sıcaklık Menüsü....21

Temel servis....22
- Temizleme....22
- Martin Pro-Clean and Storage Fluid....22
- Sigorta değiştirme....23

Sorun Giderme....24

Durum mesajları....25

Teknik Özellikler....26

Boyutlar....31

Ürüne genel bakış

Ürün tanımı

JEM ZR25, ZR35 ve ZR45, çok çeşitli sis gereksinimleri için, kalıcı kurulumda ya da mobil olarak eşsiz esnekliğe ve rahatlığa sahip bir çözüm sunar. Yüksek verimli bir ısıtma bloğu içeren ve birden çok ağırlıktaki sıvıları alabilen JEM ZR serisi ürünleri kısa süreli buhar izinden yoğun, uzun süreli "sıfır görüşe" kadar her şeyi üretebilir.

Entegre Dijital Uzaktan Kumanda makine üzerinde ya da belirli bir mesafeden kullanılabilir; ya da makineler, uzak kurulum ve durum takibi için DMX üzerinden tam RDM yetenekleri ile çalıştırılabilir.

ZR25
ZR35
ZR45

Bu kılavuz serideki tüm makinelere yönelik talimatları içermektedir ancak bazı özellikler farklı olabilir. Bu semboller belirli bir makine için özel olan bilgileri gösterir.

Bir bakışta özellikler

- Sağlam, yola uygun tasarım
- Entegre Dijital Uzaktan Kumanda
- RDM'li DMX
- Askı aparatı dahildir
- Sürekli efekt çıkışı
- Farklı uygulamalar için çok çeşitli akışkan seçenekleri
- Yumuşak başlatma teknolojisi
- Akışkan algılama sistemi
- Kolay harici akışkan bağlama
- İsteğe bağlı kanallama kitleri

Yalnızca sayfa 20'de gösterilen onaylı Martin sis akışkanlarını kullanın. Diğer akışkanlar garantiyi geçersiz kılabilir.

Ürün ayrıntısı

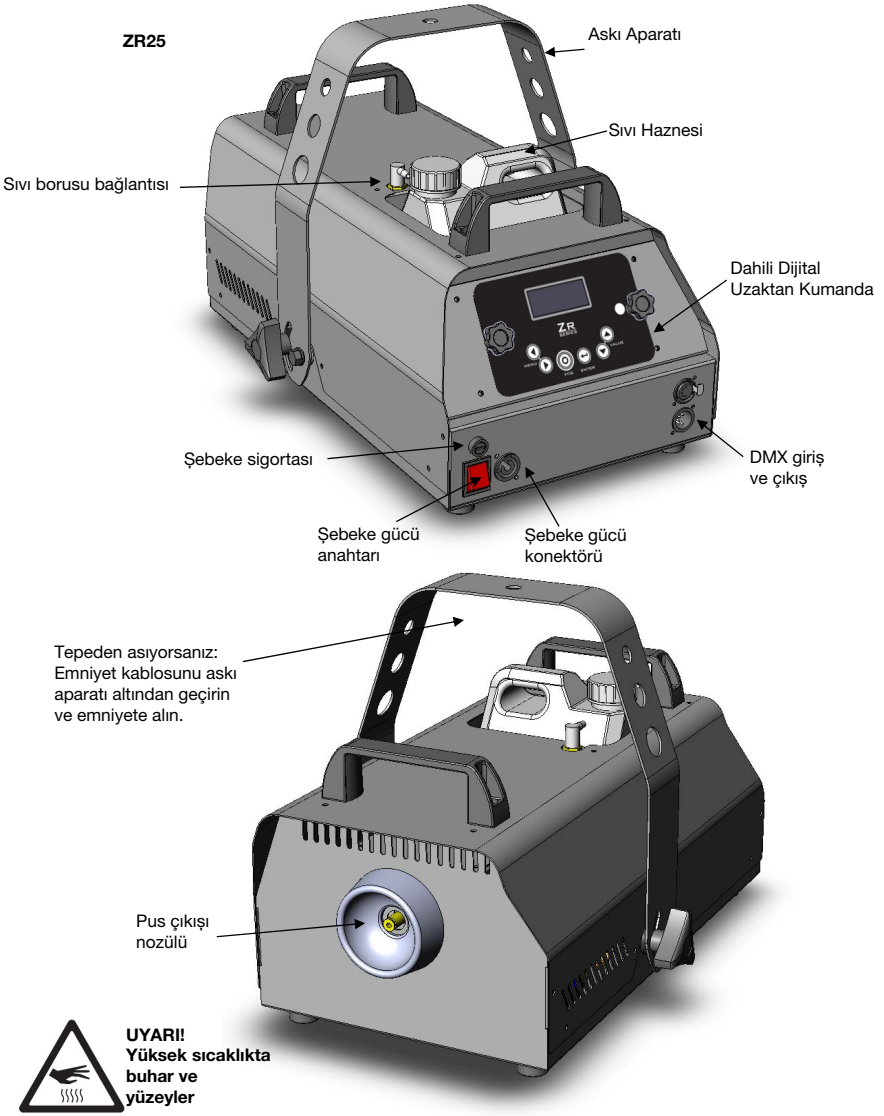

ZR35

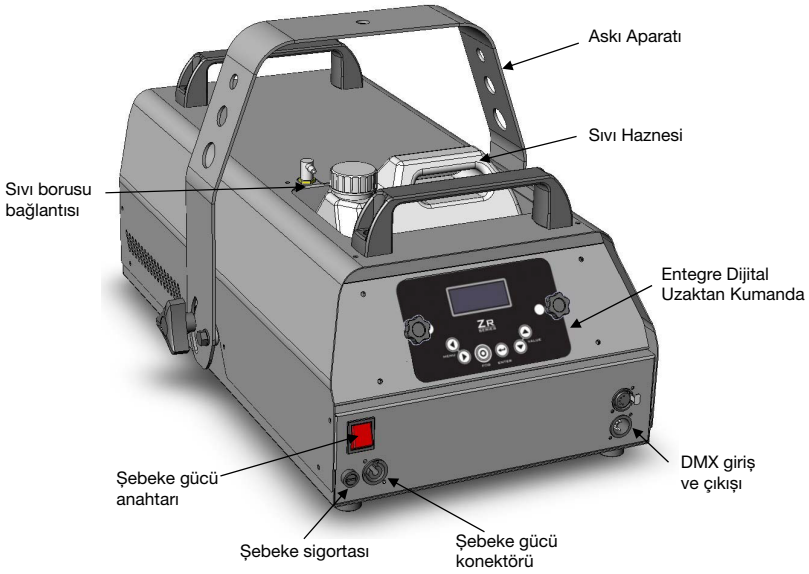

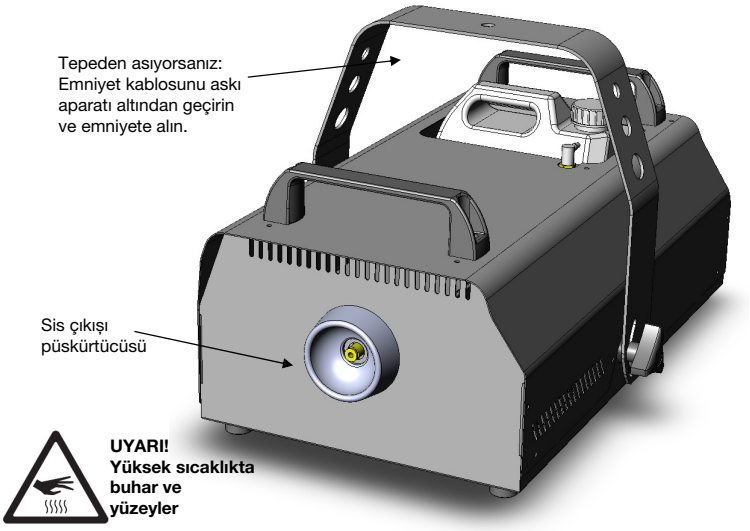

UYARI! Yüksek sıcaklıkta buhar ve yüzeyler

ZR35

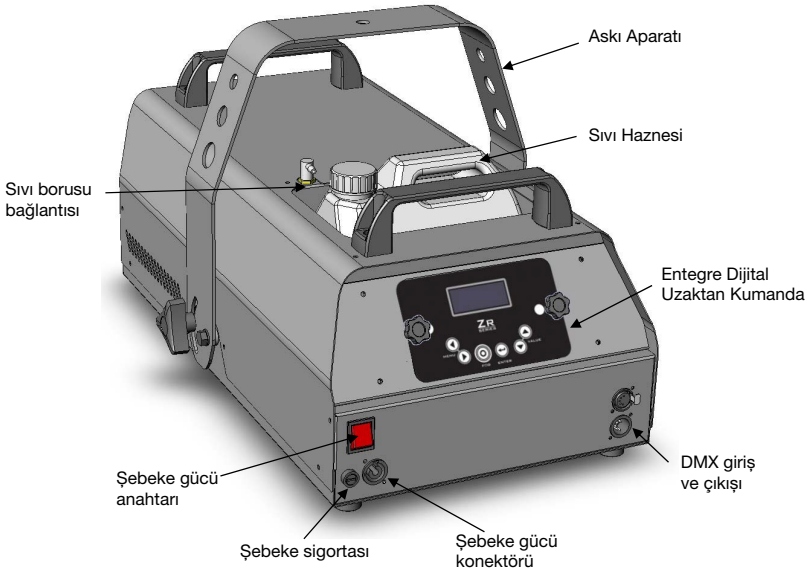

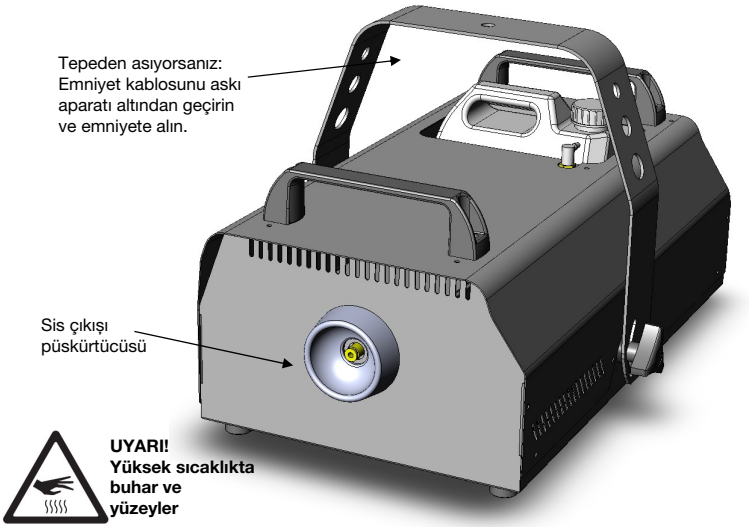

Hızlı Başlangıç

Makineyi hemen açmak ve bir dolu pus üretmek için sabırsızlanıyorsunuzdur. Bu bölümdeunu nası yapacağınız açıklanacak. Ancak, bu kılavuzun kalanındaki güvenlik ve servis talimatlarını okumak için de zaman ayırın.

Kurulum

Makineyi, pus çıkışında hiçbir şey olmayacak şekilde uygun ve geniş bir alana yerleştirin.

Akışkan tankını yalnızca JEM C-Plus Haze Akışkan ile doldurun. Diğer akışkanların kullanılması garantiyi geçersiz kılabilir.

Birlikte verilen şebeke güç kablosunu kullanarak uygun değerde bir güç kaynağını makineye bağlayın. Güç gereksinimleri:

1200W 240V EU/1050W 120V US

1550W 240V EU/1450W 120V US

ZR25
ZR35
ZR45

2100W 240V EU/1800W 120V US

Şimdi cihazın arkasındaki şebeke anahtarını 'ON' (**I**) konumuna ayarlayın. Ekranda **HEAT** mesajı gösterilir. Ekranda **OFF** mesajı gösteriliyorsa, kontrol panelindeki **FOG** butonuna basın ya da **RUN MODE** ayarını **CONTINUOUS** konumuna getirin. 6-8 dakika sonra ekranda **FOG LEVEL** mesajı (ayarlanan çıkış seviyesi ile birlikte) gösterilecek ve makine sis üretmeye başlayacaktır. Ekranda **READY** mesajını gördüğünüzde kontrol panelindeki **FOG** butonuna basın.

Pus üretme

Sis yoğunluğunu manuel olarak ayarlamak isterseniz, **FOG LEVEL** mesajını görene kadar Menüdeki < > butonlarına basın ve Değer artırma/azaltma butonlarına basarak 0% üzerinde bir değer seçin, ardından bu değeri kaydetmek için Enter butonuna basın.

Sis üretilmiyorsa makineyi hazırlamak gerekebilir. Ekranda PRIME (SETTINGS alt menüsünde yer alır) görünene kadar Menüdeki <> butonlarına basın, ardından Değer Artırma butonuna basarak ekrana YES mesajını getirin, ardından Enter butonuna basın.

Kurulum ve ayarlar

TEHLİKE! Sayfa 5'teki "Güvenlik bilgileri" bölümünde yer alan tüm önlemleri okumadan ve bunlara uymadan makineyi ÇALIŞTIRMAYIN.

K



JEM ZR serisi makineler zemine yerleştirilerek ya da askı aparatı ile asılarak kullanılmak üzere tasarlanmıştır. Makine 45° yukarı ve 45° aşağı eğimler arasında herhangi bir açıda çalışabilir. Daha dik eğimler akışkan sızmasına neden olabilir.

Makine asılmadıysa, montaj yüzeyinin makinenin ağırlığını kaldırabileceğinden emin olun. Makineyi altından insanların geçeceği yerlere asmayın. Makineyi asmak için yalnızca askı aparatını kullanın.

Makinenin her yanında en az 100 mm (4 in.) ve sis çıkışı önünde en az 600 mm (24 in.) açıklık olduğundan emin olun.

Makine, normal volan cıvatalarının yerinde, askı aparatına beyaz naylon nakliye cıvataları takılı olarak gönderilir. İlk kullanımdan önce, nakliye cıvatalarını çıkarın ve yerlerine, ambalaj içinde ayrı olarak gönderilen volan cıvatalarını (aparatın dışında) ve pulları (aparatın içinde) takın.

AC  gücü

Makineyi kullanmadan önce, verilen güç kablosuna, yerel elektrik prizlerine uygun toprak tipi (topraklı) elektrik fişi takıldığından emin olun.

TEHLİKE! Elektrik fişinin doğru değerlerde olduğundan emin olun:

- EU ZR25, ZR35, ZR45 modelleri için minimum 10 A değerli fiş kullanın.
- US ZR25 için minimum 10 A değerli fiş kullanın.
- US ZR35 için minimum 15 A değerli fiş kullanın.
- US ZR45 için minimum 20 A değerli fiş kullanın.



Fişi takarken fiş üreticisinin talimatlarına uyun ve pinleri aşağıdaki gibi bağlayın: Yeşil ve sarı kablo toprağa, mavi kablosu nötre ve kahverengi kablosu canlı hatta.

Aşağıdaki tablo bazı yaygın pin tanımlama şemalarını göstermektedir.

kablo	**fonksiyon**	**sembol**	**vada rengi**
kahverengi	canlı	L	sarı ya da pirinç
mavi	nötr	N	gümüş
sarı/yeşil	toprak	⏚	yeşil

Makineyi güç kaynağına bağlamadan önce, AC beslemesinin makinenin çektiği akım için doğru boyutlarda olduğundan emin olun.

1200W 240V EU/1000W 120V US

1550W 240V EU/1450W 120V US

2100W 240V EU/1800W 120V US



Yerel AC voltajının makinenin seri numarası etiketinde belirtilen değerlere uygun olduğundan emin olun. AC voltajınız uygun aralığın dışındaysa, makineyi kullanmayın. Yardım için Martin Servis ve Destek birimi ile görüşün.

Kurulum

Akışkan haznesini onaylı bir Martin sis akışkanı işe sayfa 20'de gösterildiği gibi doldurun. DMX kontrolü kullanılıyorsa, makineyi DMX hattına bağlayın (bkz. sayfa 19).

Bir kontrol panelinden, master-slave bağlantı modunda birden çok makine kullanıyorsanız, makineleri DMX giriş ve çıkış soketlerini kullanarak papatya zinciri düzeninde bağlayın. Giriş ya da çıkış olarak hangi soketin kullanıldığı fark etmez.

Son kontroller

Makineye güç vermeden önce aşağıdakileri doğrulayın:

- Makine güvenli şekilde yerleştirildi ve kuruldu, ve sayfa 13'te belirtilen lokasyon gereksinimlerini karşılıyor.
- Operatör cihazı tanıyor ve sayfa 5'te listelenen güvenli çalıştırma gereksinimlerine uyabiliyor.
- Akışkan, sayfa 20'deki "Onaylı Sis Akışkanı türleri" bölümünde listelenen onaylı Martin akışkanlarından.
- Makine elektriksel olarak topraklı.
- AC güç dağıtım devreleri ve hatları geçerli yük için yeterli değerlere sahip.

Cihazı açma

Cihazın arkasındaki şebeke anahtarını 'ON' (I) konumuna ayarlayın. Ekranda HEAT mesajı gösterilir. Ekranda OFF mesajı gösteriliyorsa, kontrol panelindeki FOG butonuna basın y da RUN MODE ayarını CONTINUOUS konumuna getirin. 6-8 dakika sonra, DMX bağlantısı yoksa, ekranda FOG LEVEL mesajı (ayarlanan çıkış seviyesi ile birlikte) gösterilecek ve makine sis üretmeye başlayacaktır. DMX bağlıysa, makine hazır olduğunda ekranda DMX mesajı görünür.

Makine ilk kez kapatıldığında kendi durumunu hatırlayacaktır, bu yüzden daha önce ısıtıcıları devre dışı bıraktıysanız yalnızca OFF modunda açılacaktır.

Maksimum çıkış elde etmek için READY göstergesi yandıktan sonra birkaç dakika daha bekleyin, bu sırada makine tam çalışma sıcaklığına doğru ısınmaya devam eder ve sis çıkışı cihaz ısınma aşamasındayken düşük olacaktır.

Kontrol ayarları

Genel Bakış

Makinenin arkasındaki Entegre Dijital Uzaktan Kumanda, cihazı, seçenek menülerinin kullanarak yapılandırmanızı sağlar.

Entegre Dijital Uzaktan Kumanda, ekranın iki tarafındaki volan cıvataları çıkarılarak makineden çıkarılıp herhangi bir mesafede kullanılabilir. Ekran kablosu, standart 3-pin XLR kablosu kullanılarak 25 m'ye (82 ft.) kadar uzatılabilir.

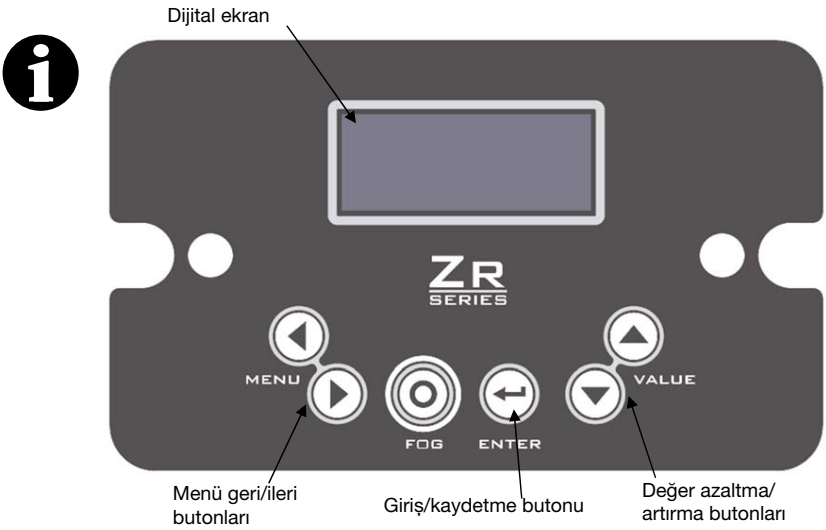

Çalışma modlarını ayarlama

RUN MODE menüsü makinenin çalışma modunu ayarlar ve atrıca ısıtıcıyı kapatmak için kullanılabilir. Ayarlar OFF (kapalı, ısıtıcılar kapalı), STANDBY (ısıtıcılar açık kalmaya devam eder), TIMER ya da CONTINUOUS modudur.

Menü Geri/İleri butonlarını kullanarak RUN MODE seçeneğini belirleyin. Yukarı/Aşağı butonlarını kullanarak OFF, STANDBY, TIMER ya da CONTINUOUS öğesini seçin. Ayarı kaydetmek için ENTER butonuna basın. Ekranda SET mesajı görünür.

OFF seçildiğinde cihazdaki ısıtıcılar devre dışı kalır.

Sis çıkış yoğunluğunu ayarlama

Menü Geri/İleri butonlarını kullanarak FOG LEVEL seçeneğini belirleyin. Yukarı/Aşağı butonlarını kullanarak yoğunluğu 0% - 100% arasında seçin. Sis ayarını kaydetmek için ENTER butonuna basın. Ekranda SET mesajı görünür.

Sis yoğunluğunu geçici olarak değiştirmek istiyorsanız ENTER butonuna basmayın. Makinenin bir sonraki açılışında sis ayarının kayıtlı değeri geri yüklenecektir. Bu tüm seçenekler için geçerlidir.

Zamanlayıcıyı ayarlama Zamanlayıcı işlevi makinenin çıkışını bir 'açılma' zaman aralığı ile bir

‘kapanma’ zaman aralığı arasındaki bir döngüye otomatik olarak ayarlamak için kullanılabilir. Bu mod dar alanlarda sisi düşük seviyelerde tutmak için yararlıdır.

Önce Menü Geri/İleri butonlarını kullanarak RUN TIME ve OFF TIME değerlerini menüden ayarlayın. Zamanlayıcı değerleri 0-99 saniye aralığında görüntülenir. ‘On’ süresi için bir aralık seçin; değeri kaydetmek için ENTER butonuna basın, SET mesajı gösterilir. Aynı prosedürü ‘Off’ süresi için de takip edin.

Ardından FOG LEVEL menüsünden Sis çıkışı değerini seçin ve Enter butonuna basın, SET mesajı görüntülenir.

Son olarak RUN MODE menüsünden TIMER seçeneğini belirleyin, ENTER butonuna basın, SET mesajı görüntülenir. Zamanlayıcı, çalışma menüsü seçeneği değiştirilene kadar sürekli olarak döngüde çalışacaktır.

Ayarlar menüsünün kullanılması

DMX başlangıç adresi, ekran parlaklığı, Master/Slave bağlantısı, hazırlama, fabrika sıfırlama ve sıcaklık kontrolü (yalnızca ZR45) SETTINGS menüsünde yer alır.

Geri/İleri butonlarını kullanarak SETTINGS seçeneğini belirleyin. SETTINGS menüsüne gitmek için Enter butonuna basın. Ana menüye geri dönmek için Geri/İleri butonlarına basarak EXIT’i seçin ve ENTER butonuna basın.

DMX başlangıç adresini ayarlama

Geri/İleri butonlarını kullanarak SETTINGS menüsünden DMX seçeneğini belirleyin. Yukarı/Aşağı butonlarını kullanarak DMX başlangıç adresini 001 ile 511 arasında ayarlayın. Butonu basılı tutarsanız adres yukarı ya da aşağı yönde daha hızlı hareket edecektir. Adres ayarını kaydetmek için ENTER butonuna basın. Makine her bağlandığında otomatik olarak bir DMX kontrolörüne yanıt verecektir.

Bir DMX sistemi kullanırken sistemdeki diğer cihazlarda DMX hataları oluşmasını önlemek için LINK MODE menüsünün RECEIVE (varsayılan ayar) olarak ayarlandığından emin olun.

Alternatif olarak, DMX başlangıç adresi RDM aracılığıyla da ayarlanabilir.

Ekran arka ışık ayarı

Ekranın arka ışık parlaklığını BACK LIGHT seçeneğini kullanarak da ayarlayabilirsiniz.

Geri/İleri butonlarını kullanarak SETTINGS menüsünden BACK LIGHT seçeneğini belirleyin. Yukarı/Aşağı butonlarını kullanarak seçeneği DÜŞÜK, NORM ya da HIGH olarak değiştirin. Ayarı kaydetmek için ENTER butonuna basın.

Master-slave bağlantı modunu ayarlama

Birden çok makineyi bir dijital uzaktan kumandadan kontrol edebilirsiniz. Uzaktan kumandanın takılı olduğu makine Master olarak ayarlanır. Diğer makineler Slave olarak ayarlanır. Makineler DMX kabloları ile birbirine bağlanır.

Geri/İleri butonlarını kullanarak SETTINGS menüsünden LINK MODE seçeneğini belirleyin. Yukarı/Aşağı butonlarını kullanarak RECEIVE (slave cihaz) ya da SEND (master cihaz) seçeneğini belirleyin. Bağlantı ayarını kaydetmek için ENTER butonuna basın.

Makine master olarak çalışıyorsa yalnızca SEND olarak ayarlanmalıdır. Slave, tek başına ya da DMX kontrollü olarak çalışıyorsa RECEIVE olarak ayarlanmalıdır. SEND olarak ayarlanan bir makine bir aktif DMX sistemine bağlanırsa, DMX, ışıkların titremesine ve diğer belirtilere yol açarak bozulacaktır.

Akışkan bittikten sonra makineyi kullanıma hazırlama

Makinede akışkan biterse, pompa(lar)da hasar olmasını önlemek için cihaz otomatik olarak kapanır ve ekranda FLUID OUT mesajı gösterilir. Makineye yeni akışkan koymak ve FLUID OUT hatasını sıfırlamak için, akışkan haznesini değiştirin/yeniden doldurun ve hazırlama işlevini kullanın.

Geri/İleri butonlarını kullanarak SETTINGS menüsünden PRIME seçeneğini belirleyin. Yukarı/Aşağı butonlarını kullanarak seçeneği YES olarak değiştirin. Hazırlama işlevini başlatmak için ENTER butonuna basın.

Pompa(lar) kısa bir süre tam güçte çalışarak cihazın içindeki borularda kalan havayı dışarı atar. Prime işlevini etkinleştirmemeye karar verirseniz bu menüden çıkmak için NO seçeneğini belirleyin ve ENTER butonuna basın.

Seçenekleri fabrika ayarlarına sıfırlama

Fabrika ayarları makinenin çalışmasını standart moda ayarlar.

Geri/İleri butonlarını kullanarak SETTINGS menüsünden RESET seçeneğini belirleyin. Yukarı/Aşağı butonlarını kullanarak seçeneği YES olarak değiştirin. Tüm seçenekleri sıfırlamak için ENTER butonuna basın.

Seçenekleri sıfırlama işleminden vazgeçerseniz bu menüden çıkmak için NO seçeneğini belirleyin ve ENTER butonuna basın.

Fabrika ayarları:

seçenek	**ayar**
FOG LEVEL	50%
TIMER ON	10 saniye
TIMER OFF	20 saniye

RUN MODE	STANDBY
DMX	001
BACK LIGHT	NORM
LINK MODE	RECEIVE
PRIME	NO
TEMPERATURE*	NORM

*Yalnızca ZR45

DMX kontrolü

Genel Bakış

DMX eğlence ve mimari aydınlatmada yaygın olarak kullanılan bir dijital kontrol sistemidir. DMX-512A standardını karşılayan herhangi bir kontrolör, JEM ZR serisi makinelerin sis çıkışını kontrol etmek ve programlamak için kullanılabilir.



Bir DMX sinyali olduğunda JEM ZR serisi makinenin tek başına işlevleri çalışmaz. Cihazı Entegre Dijital Uzaktan Kumandadan çalıştırmak için, DMX kontrolörü kapatılmalı ve bağlantısı kesilmelidir.

DMX sinyali kalktığında (kontrolör kapalı ve bağlantısı ayrılmış), makine önceki kayıtlı RUN MODE ayarlarına geri döner.

Makine OFF olarak ayarlanmışsa bu duruma geri döner.
Makine STANDBY olarak ayarlanmışsa bu duruma geri döner.
Makine TIMER olarak ayarlanmışsa bu duruma geri döner.
Makine CONTINUOUS olarak ayarlanmışsa bu duruma geri döner.

Bağlantı

JEM ZR serisi makine DMX bağlantısı için makinenin arkasında 5-pin XLR konektörler sunar.

En iyi sonuçlar için yüksek hızlı dijital veri iletimi için tasarlanmış kablolar kullanın.

DMX fonksiyonları

JEM ZR serisi DMX başlangıç adresi kontrolörünüze atanan DMX başlangıç adresi ile eşleşmelidir. Adresi ayarlamak için bkz. “DMX başlangıç adresini ayarlama”, sayfa 16. JEM ZR serisi makine bir DMX kanalı gerektirir.

Makine çalışma sıcaklığında ve DMX kontrolünde olduğunda DMX (+ geçerli DMX taban adresi) mesajı görüntülenir.

DMX kontrol değerleri aşağıdaki tabloda gösterilmiştir.

Kanal 1	DMX değer aralığı	Fonksiyon	Makro açıklaması	Varsayılan değer
Sis çıkışı seviyesi	0-12	Boşta aralık	Yok	0
	13- 240	Çıkış 0-100%		
	241 -255	Çıkış 100%		

Onaylı Sis Akışkanı türleri

JEM ZR serisi makineler yalnızca aşağıda listelenen Martin sis akışkanları ile kullanılmalıdır. Martin, ultra-saf deiyonize su temelli yüksek kaliteli sis akışkanları sunar. Başka bir akışkan kullanım için uygun değildir.

RUSH & THRILL Fog Fluid

RUSH & THRILL Fog Fluid özel olarak formüle edilmiş water bazlı bir sis formülüdür ve geçerli Martin sis efekti jeneratörleri ile kullanımı önerilir. Orta askı süresi olan orta yoğunluklu hava sis efektleri için mükemmeldir ve çok az tortu bırakır. RUSH & THRILL Fog Fluid, gece kulüpleri, barlar, sahne ve dış mekan etkinliklerinde kullanıma uygun, ekonomik bir akışkan olarak tasarlanmıştır.

ZR45 JEM Pro-Fog Fluid, Extra Quick Dissipating*

JEM Pro-Fog Fluid, Extra Quick Dissipating özellikle, geçerli JEM sis makinelerinde kullanım için formüle edilmiş su bazlı bir sis akışkanıdır. JEM Pro-Fog Fluid, Extra Quick Dissipating akışkan özellikle 'cyro' topları ve jetleri gibi buhar ya da CO2 efektleri için tasarlamıştır. JEM Pro-Fog Fluid, Extra Quick Dissipating, CO2'nin karakteristiklerini taklit etmek için yarı saydam bir beyaz sis patlaması yaratır, ama ultra-hızlı şekilde dağılır.

JEM Pro-Fog Fluid, Extra Quick Dissipating, YALNIZCA sıcaklık ayarı Low olarak ayarlanmış JEM ZR45 ile kullanım için uygundur.

JEM Pro-Fog Fluid, Quick Dissipating

JEM Pro-Fog Fluid, Quick Dissipating, özellikle JEM sis makineleri ile kullanım için tasarlanmış su bazlı, hızlı dağılan bir sis akışkanıdır. Bir stüdyo ya da tiyatro ortamında, genellikle daha hafif, daha hızlı dağılan bir sis tercih edilir. JEM Pro-Fog Fluid, Quick Dissipating, ölçüt kabul edilen JEM Pro-Fog Fluid'e göre yoğunluğu daha az bir efekt sunar ve bu nedenle video ve film kamera netleme işlevini daha az etkiler.

JEM Pro-Fog Fluid

JEM Pro-Fog Fluid, özellikle tüm JEM sis makinelerinde kullanım için tasarlanmış endüstri standardı su bazlı sis akışkanıdır. Bu ölçüt akışkan çoğu kullanıcının otomatik seçimidir ve piyasadaki en spesifik sis akışkanıdır. JEM Pro-Fog Fluid, orta uzunlukta dağılma süresine sahip yoğun bir beyaz duman efekti üretir. Orta - yüksek kırılma indisi, bu formülü tüm efektler için ideal kılar. JEM Pro-Fog Fluid, her bir ve tüm performanslarda tutarlı sonuçlar gerektiren kulüplerde, tiyatrolarda ve turne uygulamalarında kullanım için idealdir.

JEM Pro-Fog Fluid, High Density

JEM Pro-Fog Fluid, High Density çok uzun süren su bazlı bir sis efekti üretir. Uzun süreli olması, atmosfer doygunluğunu önlemek için sis makinelerinin kısa, daha seyrek çalışacak şekilde ayarlanması gerektiği anlamına gelir. Bu talimata uyulduğunda, akışkan tüketimi dramatik olarak azalabilir. JEM Pro-Fog Fluid, High Density'yi açıklayacak en iyi karakteristikler yüksek yoğunluk, beyaz sis, uzun kalma süresidir; yavaş bir buharlaşma hızına ve yüksek kırılma indisine sahiptir. Klima çalışmayan ve havası çekilmeyen ortamlarda, JEM Pro-Fog Fluid, High Density'nin JEM Pro-Fog Fluid'e göre %30 daha yavaş dağılması beklenebilir. Bu da manzara engelleme, stroblar, ve 'white-out' koşulları için oldukça uygundur, bu yüzden genellikle geleneksel performans sanatları uygulamalarına ek olarak askeri ve yangın/EMS eğitim simülasyonlarında da kullanılır.

TEHLİKE! JEM ZR serisi makineler ancak tasarlandıkları spesifik sis akışkanları ile güvenle çalışabilir. YALNIZCA bu kılavuzda belirtilen Martin sis akışkanlarını kullanın. KESİNLİKLE başka bir akışkan türü kullanmayın, aksi halde toksik gaz üretilebilir. Ayrıca muhtemelen makinenin ürün garantisinin geçersiz kalmasına da yol açarsınız. Sis akışkanını su ya da başka bir sıvı ile seyreltmeyin. Kirlenirse sis akışkanını atın.

Artık Üretilmeyen Onaylı Akışkanlar:

Pro Steam Simulation (yalnızca JEM ZR45)
Pro Smoke Studio (DX)
Pro Smoke Super (ZR)
Pro Smoke Super, Freshly Fragranced (ZR)
Pro Smoke HD (SP)
i-Fog Fluid
RUSH Fog Fluid
RUSH ELX Smoke Fluid
Regular DJ Fluid (DJ)

ZR45 Sıcaklık Menüsü

Farklı akışkan türleri, SETTINGS menüsündeki TEMPERATURE alt menüsünde yer alan ilgili sıcaklık ayarında doğru seçimin yapılmasını gerektirir. Gerekli sıcaklığı seçin ve kaydetmek için Enter butonuna basın.

Seçilen sıcaklık ayarı makine kapatıldığında korunacak ve bekleme modundayken ekranda (TEMP=NORM), ayrıca manuel çalıştırma/DMX kontrolü sırasında da gösterilecektir (T=N).

TEMPERATURE Ayarı	Akışkan Türü
HIGH	JEM Pro-Fog Fluid, High Density **Artık Üretilmeyen Akışkanlar:** Pro Smoke High Density (SP) i-Fog Fluid
NORM	JEM Pro-Fog Fluid, Quick Dissipating JEM Pro-Fog Fluid RUSH & THRILL Fog Fluid **Artık Üretilmeyen Akışkanlar:** Pro Smoke Super (ZR) Pro Smoke Studio (DX) RUSH Fog Fluid RUSH ELX Smoke Fluid Regular DJ Fluid (DJ)
LOW	JEM Pro-Fog Fluid, Extra Quick Dissipating **Artık Üretilmeyen Akışkanlar:** Pro Steam Simulation

Temel servis



JEM Hazer Pro'nun servisinden önce, sayfa 5'teki "Güvenlik bilgisi" bölümünde listelenen tüm önlemleri okuyun ve unlara uyun. Bu bölümde açıklanmayan tüm servis işlemleri Martin servis teknisyeni tarafından gerçekleştirilmelidir.

Yerel Martin servis merkezleri için www.martin.com adresini ziyaret edin

Temizleme



Aşırı toz, pus akışkanı ve kir oluşumu performansı azaltır ve makinede aşırı ısınma ve ürün garantisi kapsamında olmayan hasara neden olur. Yeterli soğutma sağlamak için, toz, dış kasadan ve makinenin hava açıklıklarından periyodik olarak temizlenmelidir.

Makineyi güçten ayırın ve temizlemeden önce tamamen soğumaya bırakın. Pus çıkış nozülü kullanımdan sonra bir süre sıcak kalır.

- Hava açıklıklarındaki tozu yumuşak bir fırça, pamuk çubuk, vakum ya da sıkıştırılmış hava ile temizleyin.
- Pus akışkanı kalıntılarını makinenin pus çıkışından nemli bir bezle temizleyin.
- Dış kasayı yalnızca nemli bir bezle temizleyin.

Martin Pro-Clean and Storage Fluid

Martin Pro-Clean & Storage Fluid özellikle, tüm efekt makinelerinde uzun ömür sağlarken performansı optimize etmek için tasarlanmıştır. Martin Pro-Clean & Storage akışkan Martin atmosferik efekt ısı eşanjörleri için nihai temizleme çözümüdür. Bu gelişmiş önleyici bakım akışkanı Martin servis teknisyenleri tarafından yıllardır temizleme ve saklama efekt makineleri için kullanılmaktadır. Martin Pro-Clean & Storage Fluid akışkanını düzenli olarak kullanmak tıkanmayı azaltır ve ayrıca Martin atmosferik efekt makinelerinin ömrünü uzatır. Çevre dostu kalırken en yüksek kalitede kimyasallar kullanan Martin akışkanlar hem etkili hem de güvenlidir.

Kullanım talimatları

Akışkanı doğrudan kabından kullanın, seyreltmeyin. Kapağı ve güvenlik mührünü çıkarın; iç güvenlik mührü kurcalanmışsa, ürünü satın alma noktasına geri gönderin. Hazneyi doldurmadan önce efekt makinesinin gücünü kesin. Mümkün olduğunda, hazneyi makineden çıkarın ve hazneyi dikkatle istenen seviyeye doldurun ve aşırı doldurmamaya ya da dökmemeye dikkat edin. Dökülen sıvıları nemli bir bezle silin. Kabın kapağını yerine takın ve dik konumda güvenli bir yerde saklayın.

Temizlik ve Önleyici Bakım Prosedürü:

Martin Pro Clean and Storage Fluid akışkanını kullanım ve görev döngüsüne göre her 200 saat kullanımdan sonra ya da aylık olarak kullanın. İyi havalandırılmış bir alanda Martin Pro Clean and Storage Fluid akışkanını geçici olarak servisi yapılacak efekt makinesine bağlayın ya da makinenin verilen akışkan haznesini doldurun. Makinenin tümüyle ısınmasını bekleyin. Makine hazır olduğunda makineyi 30-45 dakika sürekli çalışacak şekilde etkinleştirin; mümkünse bir zamanlayıcı fonksiyonu kullanın.

Saklama Prosedürü:

Yukarıdaki temizleme ve önleyici bakım prosedürünü izleyin. Prosedür tamamlandıktan sonra, sızıntıları ve dökülmeleri önlemek için makineyi tüm akışkan, akışkan giriş borusundan görünür şekilde temizlenene kadar çalıştırın.

Sigorta değiştirme

Makine için ana sigorta, arka paneldeki güç girişine bitişik olarak yerleştirilmiştir. Cihazın içindeki elektronik kartta, pompanın beslenmesini koruyan bir T3.15 A sigortası da bulunmaktadır.



TEHLİKE! Herhangi bir kapağı çıkarmadan önce güç kaynağını ayırın. İçinde canlı parçalar vardır!

Rear panel sigortası:

ZR25
- 120 V = 10 A/250 V
- 230 V = 6.3 A/250 V

ZR35
- 120 V = 15 A/250 V
- 230 V = 10 A/250 V

ZR45
- 120 V = 20 A/250 V
- 230 V = 12.5 A/250 V

Sigortayı yalnızca tam olarak aynı boyutta ve değerde olan bir sigortayla değiştirin. Sigorta sürekli yanıyorsa Martin Servis ve Destek birimi ile görüşün.

Dahili sigortayı değiştirmek için güç kablosunu beslemeden ayırın, cihazın üst kapağını tutan vidaları sökün ve kapağı kaldırın. Elektronik kart ekranın altındaki bölmede yer alır.

Sorun Giderme

Sorun	Olası neden(ler)	Önerilen çözüm
Uzaktan kumanda **CONTINUOUS** olarak ayarlandığında ya da pus butonu basıldığında makine pus üretmeyecektir	Makine çalışma sıcaklığında değil	HEAT mesajı artık gösterilmeyene kadar bekleyin
	DOG, 0 olarak ayarlanır	Ayarı artırın
	Makina zamanlayıcı modunda ve TMER ON, 0 olarak ayarlı	Ayarı artırın
	DMX sinyal varlığı	DMX kontrolörünü ayırını ya da kapatın
Makine uzaktan kumandadan çalıştırılabilir ama DMX kontrolörden çalıştırılamaz	DMX adres ayarı yanlış	DMX adresini değiştirin (sayfa 16)
	DMX hattında yetersiz bağlantı	DMX kablolarını ve bağlantılarını kontrol edin
	LINK menüsü SEND olarak ayarlanmış	LINK menüsünü RECEIVE olarak ayarlayın
Pus çıkışı zayıf	Makine hazırlama işlemi gerektiriyor	Makineyi hazırlama (sayfa 17)
Islak, yağlı, uniform olmayan pus çıkışı, nozülden gelen akışkan damlaları ya da lekeleri ya da makine çalışılırken aşırı gürültü	Uyumsuz pus akışkanı	Onaylı akışkan kullanın!
Makine ölü görünüyor	Şebeke sigortası yanmış	Sigortayı değiştirin (sayfa 23)
	AC kablo girişinde güç yok	Güç kablosunu ve devre kesiciyi kontrol edin
Makine bir DMX sistemine bağlandığında diğer cihazlarda DMX hatalarının oluşmasına neden oluyor	LINK menüsü SEND olarak ayarlanmış	LINK menüsünü RECEIVE olarak ayarlayın
Uzaktan kumandadan kontrol kaybı	Uzaktan kumanda ile makine arasındaki iletişim sorunu	Uzaktan kumanda ile makine arasındaki kablo bağlantısını kontrol edin

Durum mesajları

mesaj	neden
OFF	Isıtıcılar kapalı, cihaz kapalı.
HEAT	Cihaz çalışma sıcaklığına ısınıyor.
READY	Isıtıcı çalışma sıcaklığında, ama Pus açık değil (RUN öğesi STANDBY olarak ayarlanmış).
DMX	Isıtıcı çalışma sıcaklığında ve cihaz DMX kontrolünde.
FLUID OUT	Sıvı tükendi. Sıvı haznesini tekrar doldurun ve SETTINGS menüsünde ana işlevi çalıştırın.
CALIBRATION ERROR	Makine, kalibrasyon ayarlarında bir hata algıladı ve çalışmayacak. Martin Servis ve Destek birimini arayın.
SYSTEM ERROR	Makine, sıcaklık sensöründe bir hata algıladı ve çalışmayacak. Martin Servis ve Destek birimini arayın.

Teknik Özellikler

Fiziksel

ZR25

Uzunluk....485 mm (19.1 in.)
Genişlik....335 mm (13.2 in.)
Yükseklik....242 mm (9.6 in.)
Donatım kiti ile yükseklik....333mm (13.2 in.)
Kuru ağırlık....11.2 kg (24.7 lb.)
Dolu ağırlık....13.7 kg (30.2 lb.)

ZR35

Uzunluk....590 mm (23.3 in.)
Genişlik....395 mm (15.6 in.)
Yükseklik....264mm (10.4 in.)
Donatım kiti ile yükseklik....351 mm (13.9 in.)
Kuru ağırlık....15.1 kg (33.3 lb.)
Dolu ağırlık....19.1 kg (42.1 lb.)

ZR45

Uzunluk....602 mm (23.1 in.)
Genişlik....395 mm (15.6 in.)
Yükseklik....306 mm (12.1 in.)
Donatım kiti ile yükseklik....393 mm (15.5 in.)
Kuru ağırlık....17.7 kg (39.1 lb.)
Dolu ağırlık....22.7 kg (50.0 lb.)

Performans

ZR25

Sürekli efekt çıkışı
Hazır olma süresi....7-minutes
Kapsam hacmi....600 m³ (21,189 ft³) per minute
Akışkan tüketimi (maks.)....100 ml per minute
Maksimum çalışma süresi, maksimum çıkış, 2.5 l sıvı....1.2 hours

ZR35

Sürekli efekt çıkışı
Hazır olma süresi....9-minutes
Kapsam hacmi....800 m³ (28,252 ft³) per minute
Akışkan tüketimi (maks.)....140 ml per minute
Maksimum çalışma süresi, maksimum çıkış, 4 l sıvı....1.25 hours

ZR45

Sürekli efekt çıkışı
Hazır olma süresi....10-minutes
Kapsam hacmi....1300 m³ (45,909 ft³) per minute
Akışkan tüketimi (maks.)....210 ml per minute
Maksimum çalışma süresi, maksimum çıkış, 5 l sıvı....1.18 hours

Kontrol ve programlama

Kontrol seçenekleri....Dahili Dijital Uzaktan Kumanda, DMX, master/slave bağlantı modu
Kontrol parametreleri....Sürekli ya da zamanlayıcı kontrollü çıkış
Pus....Bağımsız değişken çıkış, 0-100%
DMX kanalları....1
DMX uyumluluğu....ANSI E1.11 - USITT DMX512-A
RDM uyumluluğu....ANSI/ESTA E1.20 RDM

Yapı

Muhafaza ..... Çelik ve alüminyum
Askı aparatı..... Güvenlik bağlantı noktasına sahip entegre boyunduruk
Renk .....Siyah
Isı esanjörü, ZR25.....1150 W, termal olarak korumalı
Isı esanjörü, ZR35.....1500 W, termal olarak korumalı
Isı esanjörü, ZR45 EU.....2000 W, termal olarak korumalı
Isı esanjörü, ZR45 US.....1800 W, termal olarak korumalı
Akışkan pompası, ZR25, ZR35..... Osilasyon pistonu, yüksek basınç
Akışkan pompası, ZR45 ..... Çift osilasyon pistonu, yüksek basınç
Akışkan yönetimi .....Akışkan çıkışı algılama, nakliye için mühürlü
Akışkan haznesi, ZR25 .....Hızlı bağlantı elemanlı 2.5 lt damla hazne Akışkan haznesi, ZR35..... Hızlı bağlantı elemanlı 4 veya 5 lt damla hazne
Akışkan haznesi, ZR25 .....Hızlı bağlantı elemanlı 5 lt damla hazne
Harici akışkan kontrolü .....Akışkan algılma
Uzaktan kumanda .....3 m (9.84 ft.) kablolu dahili dijital uzaktan kumanda, 3-pin XLR

Kurulum

Montaj .....Stand ya da askı
Makine çevresindeki açıklık .....100 mm (4 in.)
Yönelim ..... Yataydan +/- 40° 'ye kadar

Bağlantılar

AC gücü .....Neutrik PowerCON TRUE1
DMX, bağlantı modu giriş/çıkış .....5-pin kilitli XLR
Uzaktan kumanda .....3-pin kilitli XLR
Ürün bilgisi ..... AVR soketi

Elektrik

AC gücü (AB modelleri) .....220-240 V nominal, 50/60 Hz
AC gücü (ABD modelleri).....100-130 V nominal, 50/60 Hz
ZR25
Ana sigorta (220-240V güç).....6.3A/250 V
Ana sigorta (115-125V güç).....10A/250 V
ZR35
Ana sigorta (220-240V güç).....10A/250 V
Ana sigorta (115-125V güç).....15A/250 V
ZR45
Ana sigorta (220-240V güç).....12.5A/250 V
Ana sigorta (115-125V güç).....20A/250 V

Tipik Güç ve Akım

ZR25 (AB modeli) .....1200 W, 5.3 A*
ZR25 (ABD modeli).....1050 W, 8.8 A*
ZR35 (AB modeli) .....1550 W, 6.8 A*
ZR35 (ABD modeli).....1450 W, 12.1 A*
ZR45 (AB modeli) .....2100 W, 9.2 A*
ZR45 (ABD modeli).....1800 W, 15 A*

**Ölçümler nominal voltajda yapılmıştır. +/- 10% sapma olabilir.*

Termal

Minimum ortam sıcaklığı (Ta min.) ..... 5 ° C (41° F)
Maksimum ortam sıcaklığı (Ta maks.) ..... 40 °C (104 °F)
Dış yüzey sıcaklığı, kararlı hal ..... 30° C (86° F)
Maksimum nozül sıcaklığı ..... 290° C (554° F)

Onaylar

AB Modeli
AB güvenliği:..... EN 60 335-1+A15, EN62233
AB EMC:..... EN 61000-6-3
AB Bağışıklık:..... EN 61000-6-1, EN 62233
Australia/NZ (pending)..... RCM
ABD Modeli
ABD güvenliği:..... UL 998
Kanada güvenliği:..... CSA C22.2 No.104.01



Birilikte verilen öğeler:

Kullanım kılavuzu.....P/N 35010042
Akışkan haznesi ZR25, 2.5 l .....P/N 34300521
Akışkan haznesi ZR35, 4 l .....P/N 34300523
Akışkan haznesi ZR45, 5 l .....P/N 34300506
JEM ZR Serisi Dahili Dijital Uzaktan Kumanda.....P/N 55765048
ZR25/35/45 EU, güç giriş kablosu, PowerCON TRUE1, sıyrılmış uçlar,
3 m (9.8 ft.) .....P/N 11501043
ZR25 US, güç giriş kablosu, 10A, PowerCON TRUE1, kalıplı NEMA 5-15P,
3 m (9.8 ft.) .....P/N 11501044
ZR35 US, güç giriş kablosu, 15A, PowerCON TRUE1, kalıplı NEMA 5-15P,
3 m (9.8 ft.) .....P/N 11501045
ZR45 US, güç giriş kablosu, 20A, PowerCON TRUE1, kalıplı NEMA 5-20P,
2 m (6.6 ft.) .....P/N 11501046

Aksesuarlar

JEM ZR25 Kanal Sistemi, 5 m (16.4 ft.) kanallı.....P/N 92625012
JEM ZR35 Kanal Sistemi, 5 m (16.4 ft.) kanallı.....P/N 92625013
JEM ZR45 Kanal Sistemi, 5 m (16.4 ft.) kanallı.....P/N 92625014
Onaylı Akışkanlar
JEM Pro-Fog Fluid, Extra Quick Dissipating
JEM Pro-Fog Fluid, Quick Dissipating
JEM Pro-Fog Fluid
JEM Pro-Fog Fluid, High Density
RUSH & THRILL Fog Fluid
Martin Pro-Clean ve Storage Fluid
Artık Üretilmeyen Onaylı Akışkanlar
Pro Smoke High Density (SP)
i-Fog Fluid
Pro Smoke Super (ZR)
Pro Smoke Studio (DX)
RUSH Fog Fluid
RUSH ELX Smoke Fluid
Regular DJ Fluid (DJ)
Pro Steam Simulation Fluid (ZR45 only)
Martin Pro Clean Supreme
Kurulum Donanımı
Yarım kavrama kelepçesi .....P/N 91602005
G-kelepçe (yalnızca dikey asılı süspansiyon) .....P/N 91602003
Hızlı tetik kelepçesi (yalnızca dikey asılı süspansiyon) .....P/N 91602007
Güvenlik kablosu, SWL 60kg (132 lb.), BGV C1/DGUV 17, siyah .....P/N 91604006

Servis Araçları

Epsilon 5 AVR Programmer.....P/N 50502004
Sıcaklık Kalibrasyon Kutusu .....P/N 92620005

**Çeşitli boyutlar mevcuttur – ayrıntılar için bayinizle görüşün ya da martin.com adresine bakın.*

Sipariş bilgisi

JEM ZR25, ABD .....P/N 92215330
JEM ZR25, AB.....P/N 92215320
JEM ZR35, ABD .....P/N 92215350
JEM ZR35, AB.....P/N 92215340
JEM ZR45, ABD .....P/N 92215370
JEM ZR45, AB.....P/N 92215360

Teknik özellikler önceden bildirilmeksizin değiştirilebilir. En son ürün teknik özellikleri için bkz. www.martin.com

Bu ürünün atılması

Martin ™ ürünleri, Avrupa Parlamentosu ve Avrupa Birliği Konseyinin 2002/96/EC sayılı Direktifi ve geçerli olduğu hallerde 2003/108/EC sayılı Direktif ile değiştirildiği üzere WEEE Avrupa Birliği Konseyi (Atık Elektrikli ve Elektronik Ekipman) ile uyumlu olarak temin edilmektedir. .

Çevreyi korumaya yardımcı olun! Bu ürünün kullanım ömrünün sonunda geri dönüştürülmesini sağlayın. Tedarikçiniz, Martin ürünlerinin imhası için yerel düzenlemelerin ayrıntılarını verebilir.

Boyutlar

Bütün boyutlar mm cinsndsndir.

ZR25

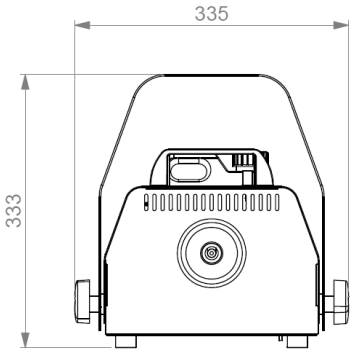

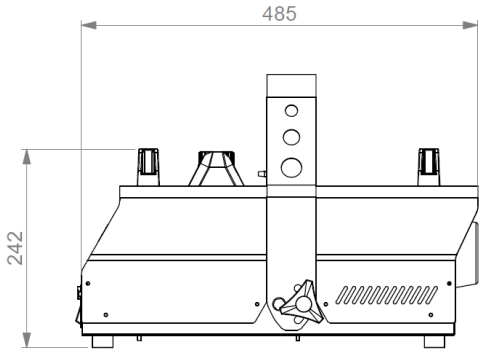

ZR35

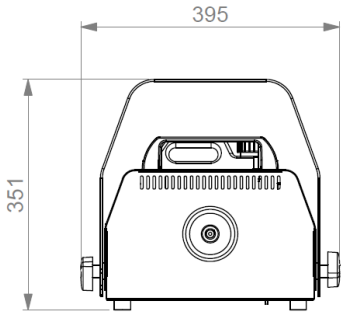

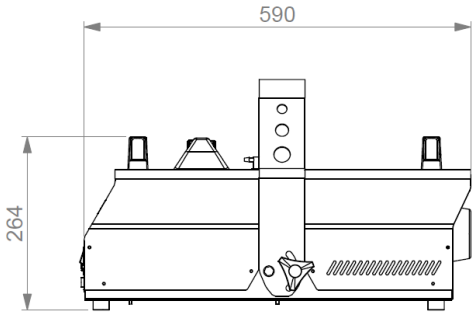

ZR45

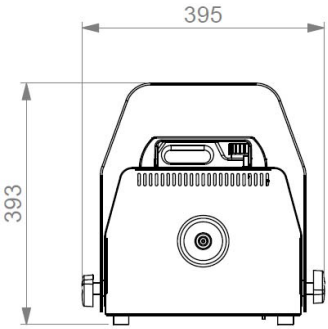

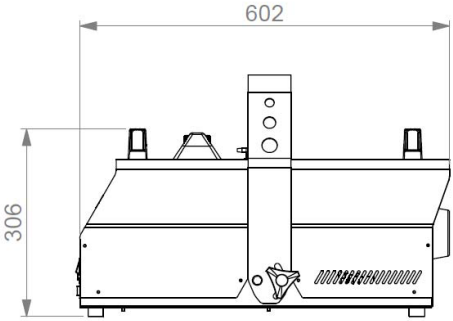

ertekin
elektronik tic. ve san. a.ş.

GARANTİ BELGESİ



Garanti Kartı Bilgisi

İthalatçı Firmanın	
Ünvanı	**Ertekin Elektronik Tic. ve San. A.Ş.**
Adresi	**Kağıthane Ofispark, Merkez Mah. Bağlar Cad. No:14D/12 Kağıthane / İstanbul**
Telefonu	**0212 312 24 24**
Faks	**0212 249 35 12**
e-posta	**servis@ertekin.com.tr**
Yetkilinin İmzası	
Firmanın Kaşesi	ERTEKİN ELEKTRONİK TİC.ve SAN. A.Ş.

Satıcı Firmanın	
Ünvanı	
Adresi	
Telefonu	
Faks	
e-posta	
Fatura Tarih ve Sayısı	
Teslim Tarihi ve Yeri	
Yetkilinin İmzası	
Firmanın Kaşesi	

Ürün Bilgileri	
Cinsi	**Profesyonel pus makinesi**
Markası	**Martin**
Modeli	**JEM ZR Serisi / ZR25, ZR35, ZR45**
Bandrol ve Seri No	
Garanti Süresi	**2 (İki) Yıl**
Azami Tamir Süresi	**20 (Yirmi) İş Günü**

CE

Garanti Şartları

1) Garanti süresi, malın teslim tarihinden itibaren başlar ve iki yıldır.

2) Malın bütün parçaları dahil olmak üzere tamamı garanti kapsamındadır.

3) Malın ayıplı olduğunun anlaşılması durumunda tüketici, 6502 sayılı Tüketicinin Korunması Hakkında Kanun'un 11. maddesinde yer alan;

a– *Sözleşmeden dönme,*
b– *Satış bedelinden indirim isteme,*
c– *Ücretsiz onarılmasını isteme,*
ç– *Satılanın ayıpsız bir misli ile değiştirilmesini isteme*

haklarından birini kullanabilir.

4) Tüketicinin bu haklardan ücretsiz onarım hakkını seçmesi durumunda satıcı; işçilik masrafı, değiştirilen parça bedeli ya da başka herhangi bir ad altında hiçbir ücret talep etmeksizin malın onarımını yapmak veya yaptırmakla yükümlüdür. Tüketici ücretsiz onarım hakkını üretici veya ithalatçıya karşı da kullanabilir. Satıcı, üretici ve ithalatçı tüketicinin bu hakkını kullanmasından müteselsilen sorumludur.

5) Tüketicinin, ücretsiz onarım hakkını kullanması halinde malın;

- *Garanti süresi içinde tekrar arızalanması,*
- *Tamiri için gereken azami sürenin aşılması,*
- *Tamirinin mümkün olmadığının, yetkili servis istasyonu, satıcı, üretici veya ithalatçı tarafından bir raporla belirlenmesi durumlarında;*

tüketici malın bedel iadesini, ayıp oranında bedel indirimini veya imkân varsa malın ayıpsız misli ile değiştirilmesini satıcıdan talep edebilir. Satıcı, tüketicinin talebini reddedemez. Bu talebin yerine getirilmemesi durumunda satıcı, üretici ve ithalatçı müteselsilen sorumludur.

6) Malın tamir süresi 20 iş gününü geçemez. Bu süre, garanti süresi içerisinde mala ilişkin arızanın yetkili servis istasyonuna veya satıcıya bildirimi tarihinde, garanti süresi dışında ise malın yetkili servis istasyonuna teslim tarihinden itibaren başlar. Malın arızasının 10 iş günü içerisinde giderilememesi halinde, üretici veya ithalatçı; malın tamiri tamamlanıncaya kadar, benzer özelliklere sahip başka bir malı tüketicinin kullanımına tahsis etmek zorundadır. Malın garanti süresi içerisinde arızalanması durumunda, tamirde geçen süre garanti süresine eklenir.

7) Malın kullanma kılavuzunda yer alan hususlara aykırı kullanılmasından kaynaklanan arızalar garanti kapsamı dışındadır.

8) Tüketici, garantiden doğan haklarının kullanılması ile ilgili olarak çıkabilecek uyuşmazlıklarda yerleşim yerinin bulunduğu veya tüketici işleminin yapıldığı yerdeki Tüketici Hakem Heyetine veya Tüketici Mahkemesi'ne başvurabilir.

9) Satıcı tarafından bu Garanti Belgesi'nin verilmemesi durumunda, tüketici Gümrük ve Ticaret Bakanlığı Tüketicinin Korunması ve Piyasa Gözetimi Genel Müdürlüğü'ne başvurabilir.

Manufacturer Company / Üretici Firma

Martin Professional ApS.
Olof Palmes Allé 18 • 8200 Aarhus N • Denmark
Tel: +45 8740 0000 • Fax +45 8740 0010
www.martin.com

Importer Company / İthalatçı Firma

Ertekin Elektronik Sanayi ve Ticaret Anonim Şirketi
Kağıthane Ofispark, Merkez Mah. Bağlar Cad. No:14D/12 Kağıthane / İstanbul
Tel: +90 (212) 312 2424 | Faks: +90 (212) 249 35 12
www.ertekin.com.tr



Teknik Servis İletişim Bilgileri
Lütfen ürününüzü servise göndermeden önce iletişime geçiniz.
DTL Elektronik / Merkez Teknik
0212 2938688 - 0212 2938689
cemal.basar@dtlservis.com | www.dtlservis.com

www.ertekin.com.tr

@ertekinturkey